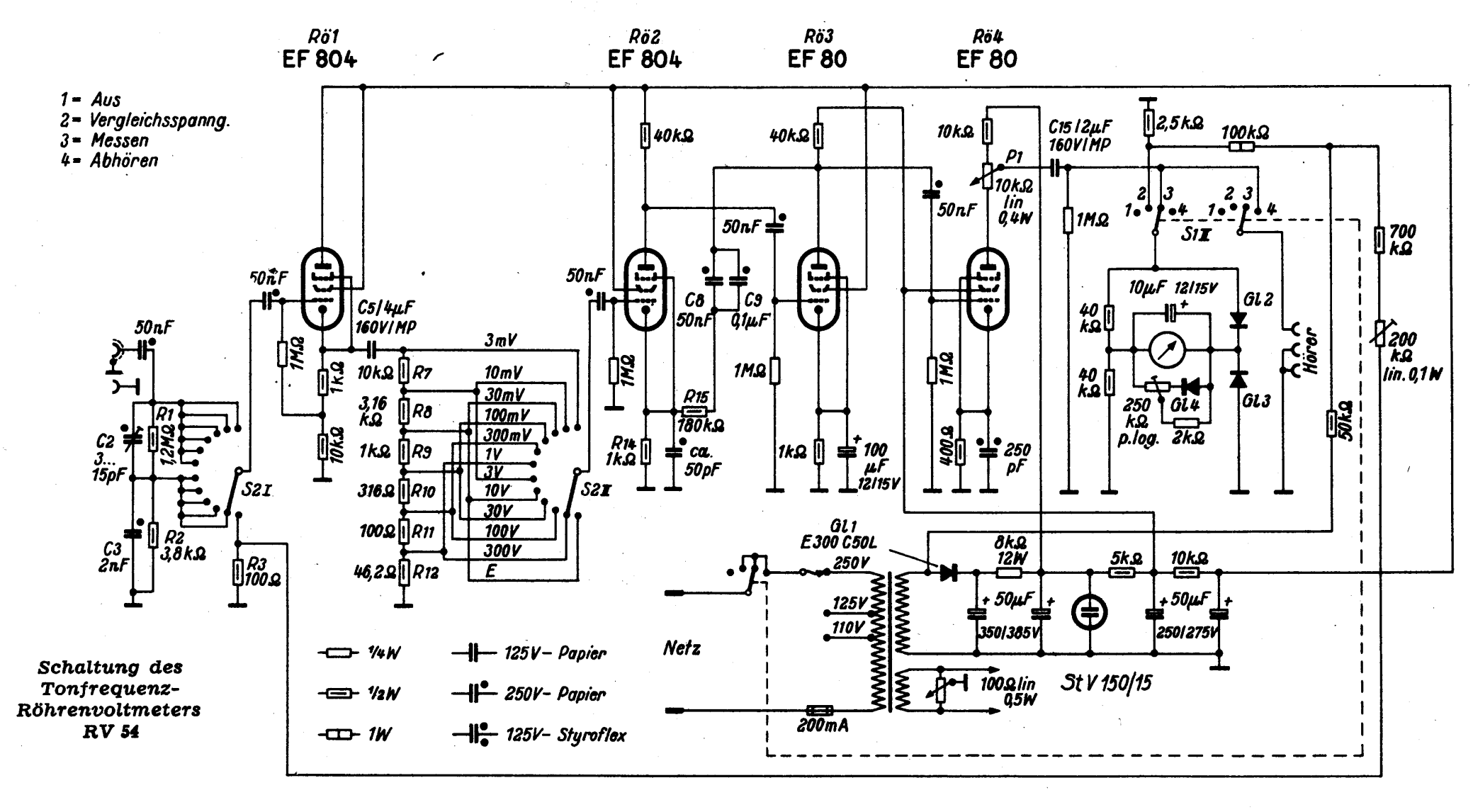

Schaltung des Tonfrequenz-Röhrenvoltmeters RV 54